| 尺寸范围 | 未注公差值 |
|---|---|
| 0～3 | ±0.1 |
| 3～6 | ±0.15 |
| 6～9 | ±0.2 |
| 9～12 | ±0.25 |
| 12～15 | ±0.3 |

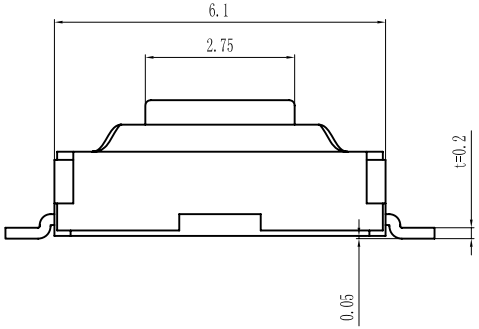


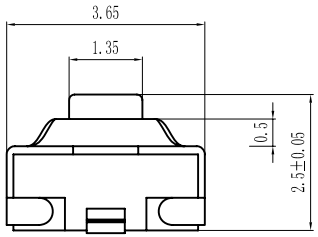


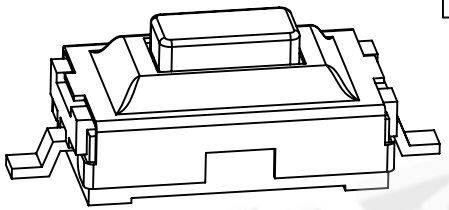

1. Rating:DC36V 50mA.
2. Travel:0.2±0.1mm.
3. Operating Force180±30gf.
4. Contact Resistance:50mΩMax.
5. Life:100,000 Cycles Min.

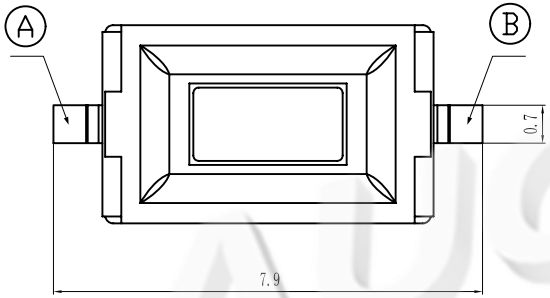


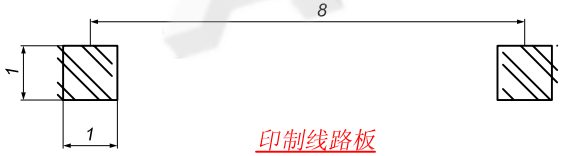


印制线路板
Recommended P.C.B layout

电路简图
SCHEMATIC

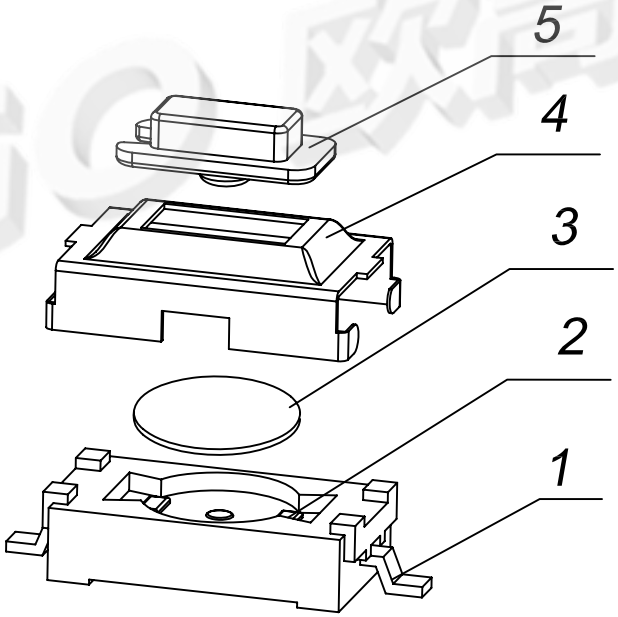


| 序号 NO. | 名称 DESCRIPTION | 材料 MATERIAL | 颜色 COLOR | 备注 REMARK |
|---|---|---|---|---|
| 5 | 按钮 | PA6T | 白 | ——— |
| 4 | 拉伸盖板 | 黄铜 | —— | 进口 |
| 3 | 进口弹片 | 不锈钢 | —— | 进口 |
| 2 | 基座 | PPA | 白 | ——— |
| 1 | 接触脚 | 黄铜 | —— | 镀银 |

**AUGO 东莞市欧高电子有限公司**

CUSTOMER COPY | 名稱 TITLE: 3*6拉伸轻触开关-装配图

型號 TYPE NO.: AUGO-TD-19XA

材料 MATERIAL:

圖號 DRAWING NO.: ARAM3.608.015WX 狀態碼 A

SCALE | UNIT mm | A4

| 工程變更通知單 ECN(DCN) NO. | 版次 REV | 日期 DATE | 說明 DESCRIPTION | 改變 CHANGE | 承認 APPRO. | GENERAL TOLERANCE UNLESS OTHERWISE NOTED |
|---|---|---|---|---|---|---|
| | PA | 08/01/04 | | | | |

| | | |
|---|---|---|
| DESIGN | 設計 | |
| CHECH | 校閱 | |
| CHECK | 审定 | |
| APPRO. | 承認 | |